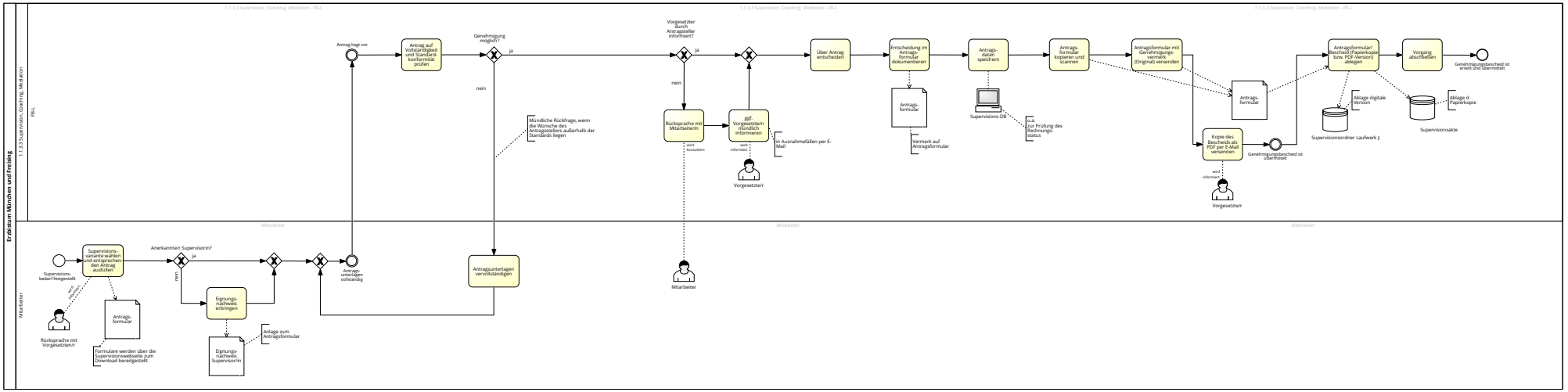Standard Supervisionsantrag bearbeiten